Food Preparation Machines
Made in Sweden

HERSTELLER
HÄLLDE

MODEL
RG-250

PRODUKTBESCHREIBUNG
Gemüseschneidemaschine, verarbeitet bis zu 8 kg/ Minute

URSPRUNG
Schweden

SPEZIFIKATION

SPEZIFIKATIONSTEXT	Gemüseschneidemaschine mit geneigtem Design und Vollmond-Einfüllöffnung. Verarbeit bis zu 10 kg/ Min oder bis zu 1000 Portionen am Tag. Die Maschine verfügt über eine Aluminium Drückerplatte mit ringförmigem Edelstahlgriff und separatem Rohrschacht mit 56 mm Durchmesser. Drückerplatte mit Hebeleffekt. 4 Liter Einfüllzylinder mit 55 mm innenliegender Trennwand. Schneidscheiben aus Edelstahl/ Aluminium/ Acetal mit wechselbaren Messerklingen und 185 mm Durchmesser. Motordrehrichtung im Uhrzeigersinn, direkt angetrieben.				
FUNKTION	Gemüseschneidemaschine zum schneiden in Scheiben und im Wellenschnitt, würfeln, reiben, Julienne-Schnitt und Pommes Frites. Verarbeitet Früchte, Gemüse, Pilze, trockenes Brot, Nüsse etc.				
KAPAZITÄT	Bis zu 1.000 Portionen/ Tag und bis zu 10 kg/ Min. 4 Liter Einfüllzylinder mit 56 mm Rohrschacht für längliche Produkte.				
MATERIAL	Maschinenbasis und Einfüllzylinder: Aluminiumlegierung. Drückerplatte mit Hebel: Edelstahl. Schneidscheiben: Edelstahl / Aluminium / Fiberglas verstärktes Polyamid. Auswurfscheibe: Acetal.				
MOTOR	0,55 kW – Eine Geschwindigkeit (350 U/ Min). 120 V, 1-Phasen, 60 Hz. | 220-240 V, 1-Phasen, 50/60 Hz. | 230-240 V, 3-Phasen, 50 Hz. 400 V, 3-Phasen, 50/60 Hz. | 440 V, 3-Phasen, 60 Hz. Thermoschutzschalter, Planetengetriebe.				
ELEKTRISCHER ANSCHLUSS	Geerdet 1-Phasen 10 A. / 3-Phasen, 16 A. Sicherung: Verzögerte 10 A.				
ZERTIFIZIERUNG	EN 1678+A1:2010. NSF/ANSI Standard 8.				
EMPFOHLENE SCHNEIDSCHEIBENSETS	BEINHALTET				NETTOGEWICHT
	• 4- teiliges Schneidscheibenset – Schneidscheibe 1,5 mm – Reibe 2 mm – Schneidscheibe 4 mm – Reibe 8 mm				2 kg
	• 7- teiliges Schneidscheibenset – Schneidscheibe 1,5 mm – Reibe 2 mm – Julienne 4x4 mm – Schneidscheibe 4 mm – Reibe 8 mm – Würfelgitter 10x10 mm – Schneidscheibe 10 mm				3,5 kg
GEWICHT/ VOLUMEN	INHALT	NETTO GEWICHT	ANZAHL PACKSTÜCKE	VERSANDGEWICHT	
	RG-250 Maschine	22 kg	1	25 kg	0,183 m³
	Behälterwagen Inkl. GN 1/1 Behälter	9 kg	1	12,5 kg	0,15 m³
	Maschinentisch Inkl. GN 1/1 Behälter	13,25 kg	1	14,5 kg	0,8 m³
SICHERHEIT	2014/30/EU, 2014/35/EU, 2006/42/EG, 2011/65/EU, no 10/2011.				
RICHTLINIEN UND REGULARIEN	CE Zertifiziert, 2 Sicherheitsschalter, Maschinenkörper: IP 44, Schalter IP65.				
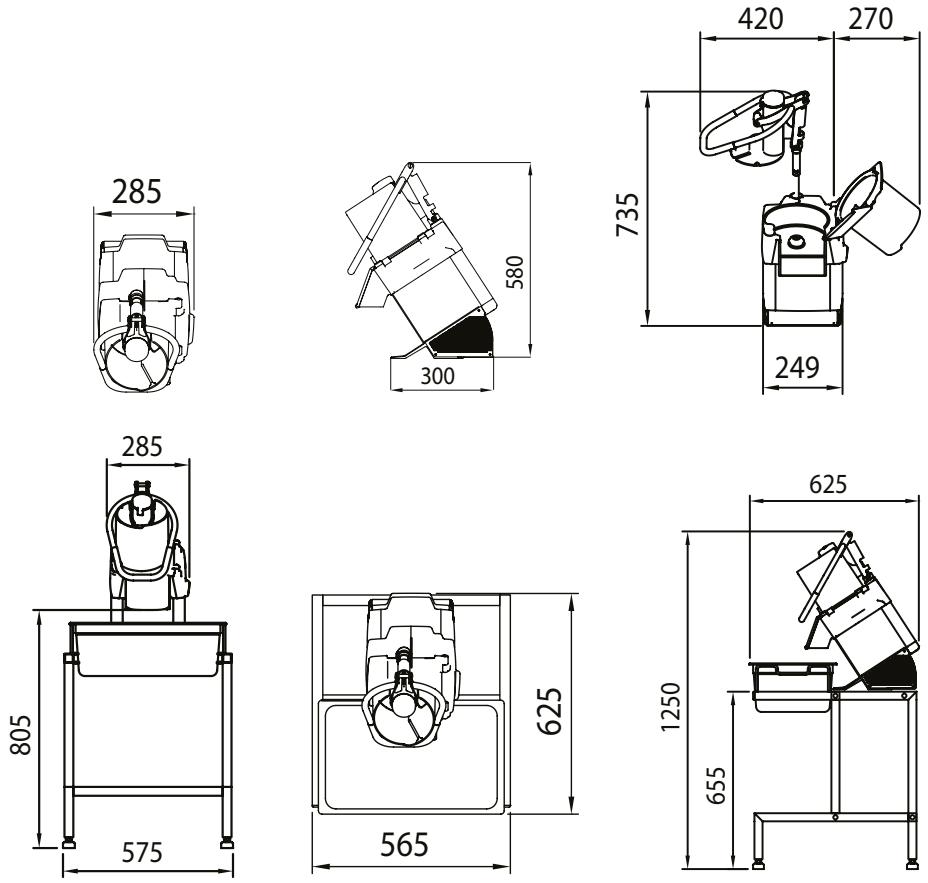
ZEICHNUNGEN	Sehen Sie bitte auf hallde.com/de/